Berkvens BV
Kanaaldijk Noord 22-24
Postbus 2
5710 AA Someren
Telefoon 0493 499111
Fax 0493 496295
info@berkvens.nl
www.berkvens.nl

Samenvatting van onderzoek
Producteigenschappen en tekeningen

Informatie afkomstig uit MPA NRW rookrapport: 120004787-01

Rookwerendheid van een stompe Berkvens deur in een houten Berdu nastelkozijn.

Onderzoeksmethode: het onderzoek is uitgevoerd volgens EN 1634-3:2004, deurblad draaiend zowel naar de testkast toe als van de testkast af. Deur was voorzien van een glasopening met afmeting 770x1972, voorzien van hardhouten glaslatten.
Onderzoekslocatie: het onderzoek heeft plaatsgevonden in het Materialprüfungsamt NRW in Dortmund (D)

De details en resultaten van het onderzoek zijn weergegeven in MPA NRW-rapport Nr. 120004787-01 met datum 14.06.2016

Gegevens geteste deur:
Hoogte: 2500 mm
Breedte: 1026 mm
Dikte: 40 mm
Deur is voorzien van Roodhouten kader rondom.
Onder in de deur was een valdorpel geplaatst.

Gegevens geteste kozijn:
Hardhouten nastelkozijn,
doorsnede: 76 x 102 mm
sponningdiepte: 48 mm
aanslagbreedte: 25 mm
Dichtingsprofiel: Deventer

Conclusie
Voor het hierboven omschreven product geldt:
Rookwerendheid Sa en S200 , met hoogst gemeten lekkage bij 50 PA van **10,41 m^3/u** (max. 20m^3 toelaatbaar)

Voorwaarden en toepassingsgebied
De conclusie geldt tevens voor:

- Kleinere afmetingen deuren
- Kleinere glasopeningen
- Andere deurvullingen
- PU ipv Houten glaslatten.

Alle rechten voorbehouden. Producten van Berkvens B.V. zijn KOMO gecertificeerd.
Het rapport dat ten grondslag ligt aan deze samenvatting bevindt zich behalve bij Berkvens B.V. tevens bij MPA NRW

berkvens
deursystemen

Nr. 1

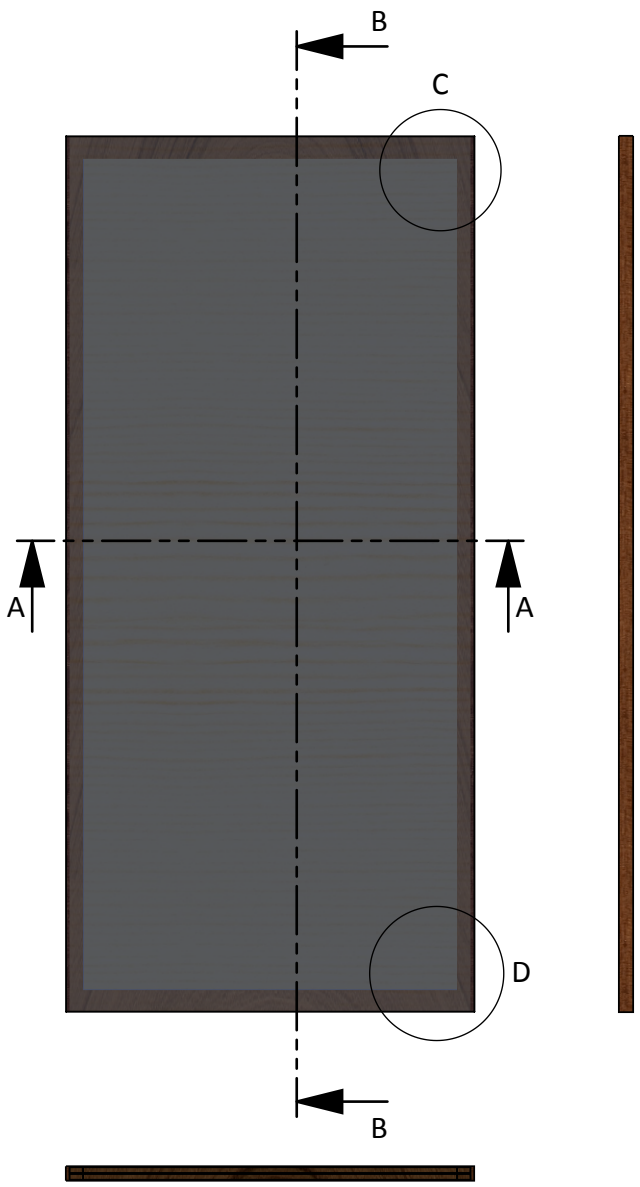

DETAIL C

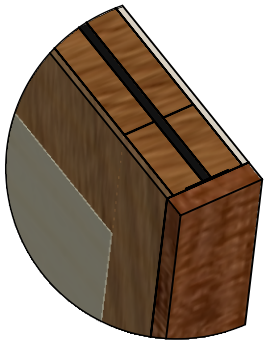

SECTION B-B

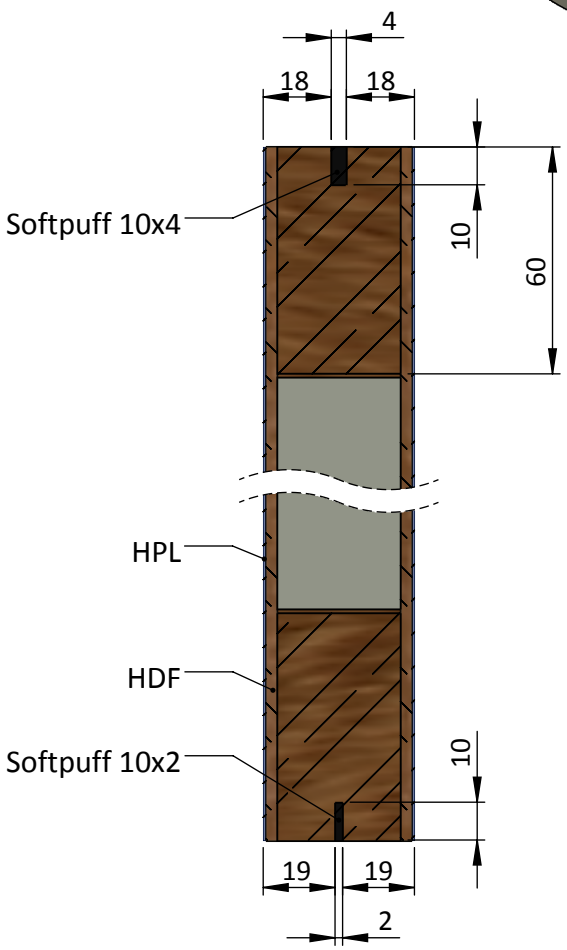

SECTION A-A

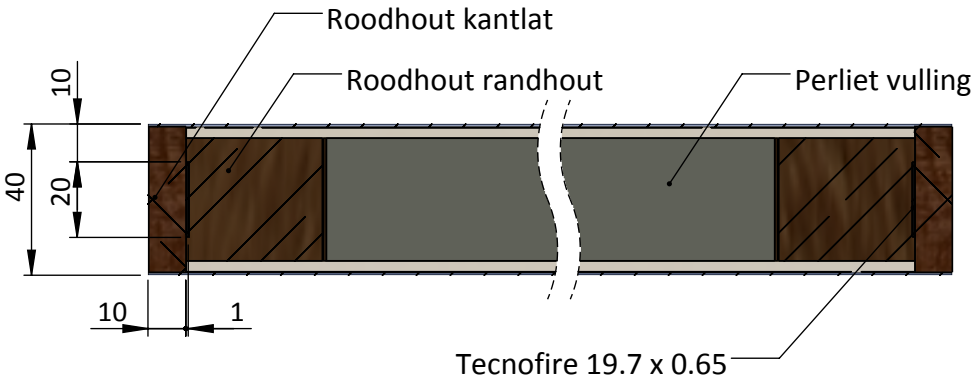

DETAIL D

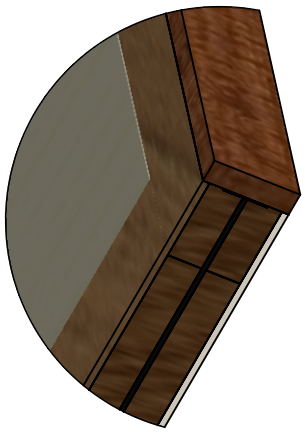

EIGENDOM BERKVENS BV SOMEREN. VERMENIGVULDIGING OP MEDEDELING AAN DERDEN IN WELKE VORM DAN OOK IS ZONDER SCHRIFTELIJKE TOESTEMMING VAN EIGENARES NIET GEOORLOOFD.

TOLERANTIES ALGEMEEN.
* Herkenningsmaal / mal
Maattolerantie ± 0.5 mm
Hoektolerantie ± 0.5°

AMERIKAANSE PROJECTIE

A4

MATERIAAL.

BENAMING.

Sa/S200 Berkopal Berdu 30

-

Berkvens

SCHAAL / MAATEENHEID

millimeter [mm]

TEKENAAR / DATUM
P. van Ree
09-05-2016

berkvens deursystemen

Revisienr.	Omschrijving	Datum	Naam

TEKENINGNUMMER

N_30_33Z_33S_R_R0333

REF.

Deventer S 5767

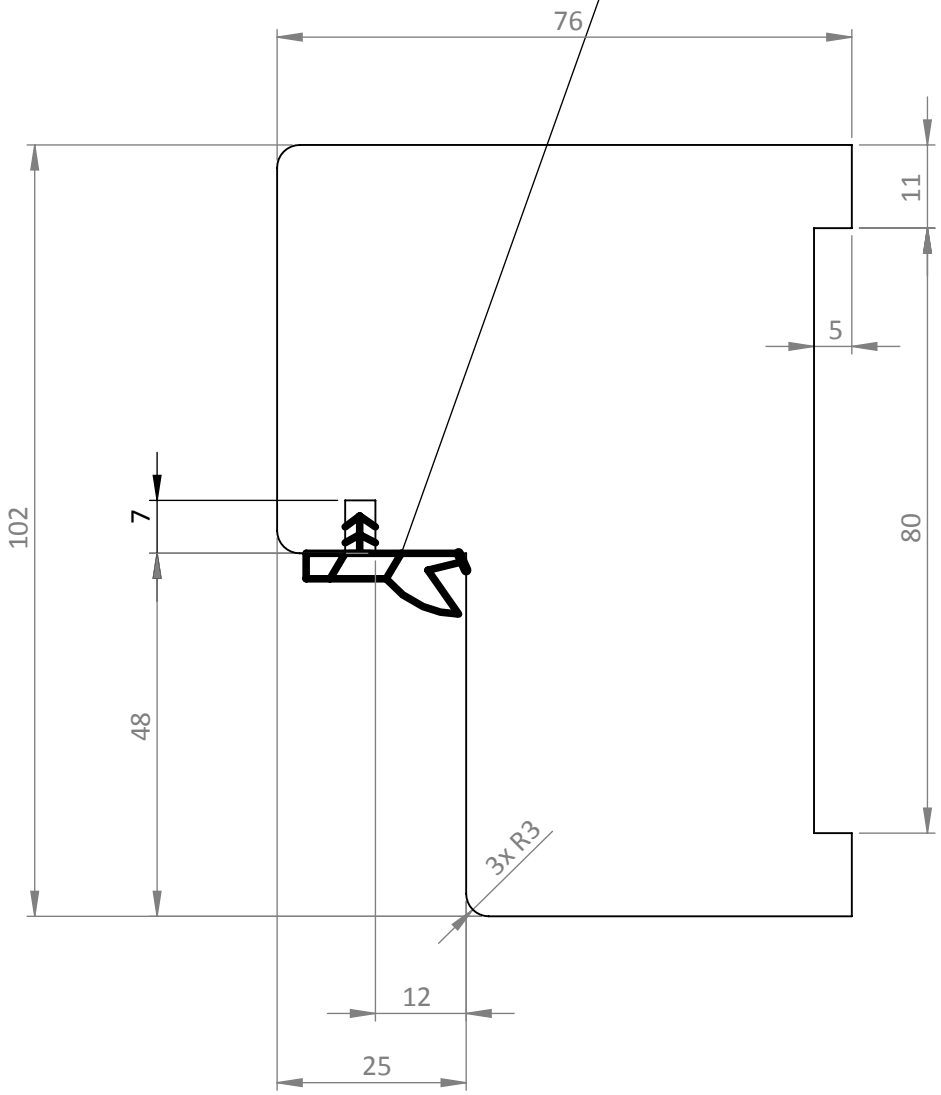

EIGENDOM BERKVENS BV SOMEREN.
VERMENIGVULDIGING OF MEDEDELING
AAN DERDEN IN WELKE VORM DAN OOK
IS ZONDER SCHRIFTELIJKE TOESTEMMING
VAN EIGENARIS NIET GEOORLOOFD.

TOLERANTIES ALGEMEEN.
* Herkenningsmaal / mal
Maattolerantie ± 0.5 mm
Hoektolerantie ± 0.5°

AMERIKAANSE PROJECTIE

A4

MATERIAAL.

BENAMING.

Berdu Holzzarge

1402-07 Montagekozijn U-bouw - WD100

SCHAAL / MAATEENHEID

millimeter [mm]

TEKENAAR / DATUM
E. Hoebergen
7-1-2015

berkvens deursystemen

Revisienr.	Omschrijving	Datum	Naam

TEKENINGNUMMER
1402-07-770-00

REF. 1402-07